NOTICE - LANGE Company claims proprietary rights in the information disclosed on this drawing. It is issued in confidence for engineering information only and may not in whole or a part, be used to manufacture anything, wether or not shown here on, reproduced or disclosed to anyone without direct permission from LANGE Company.

Ohne unsere vorherige Zustimmung darf diese Unterlage weder vervielfältigt noch Dritten zugänglich gemacht werden, und sie darf durch den Empfänger oder Dritte auch nicht in anderer Weise mißbräuchlich verwertet werden.

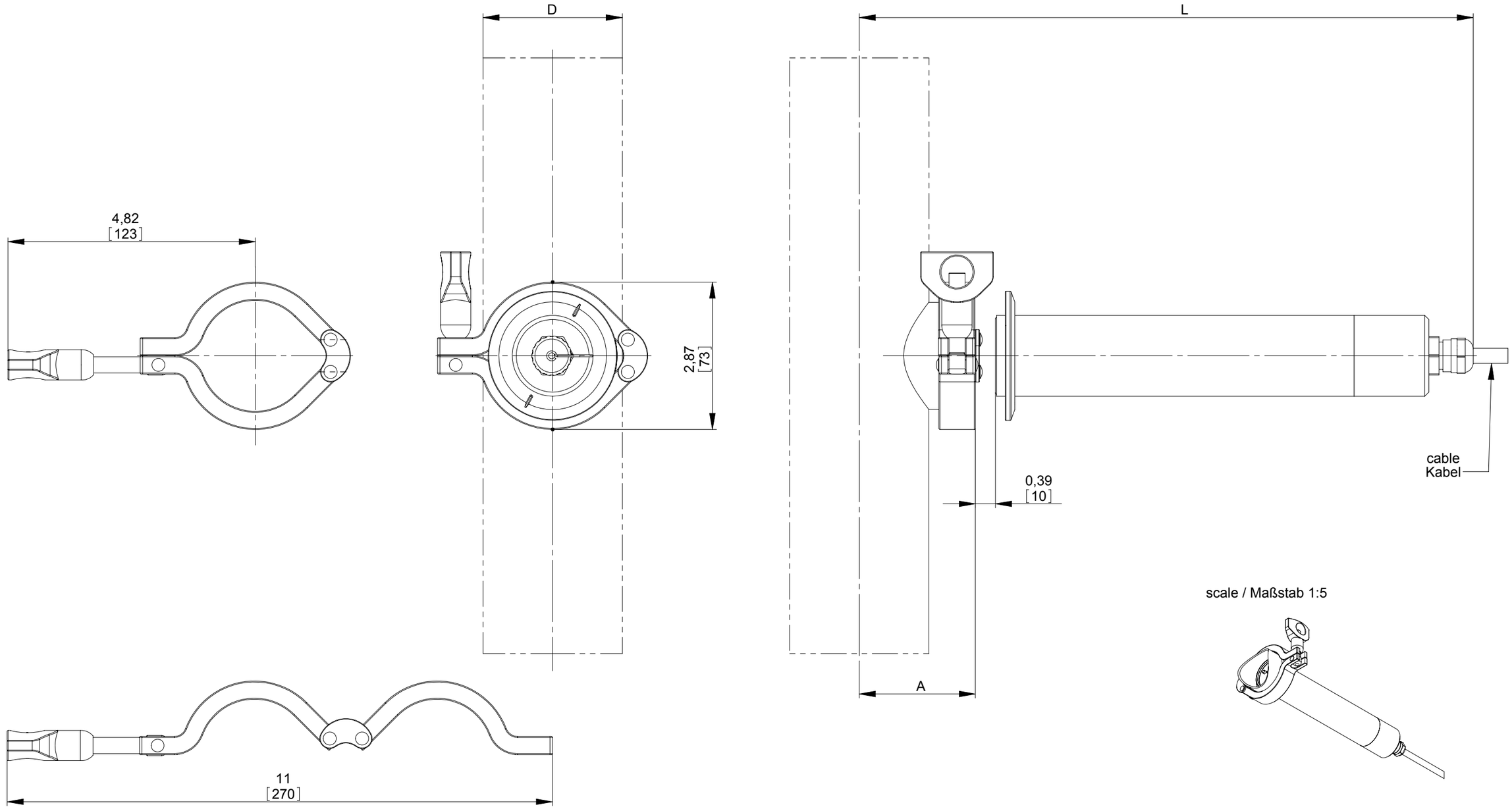

scale / Maßstab 1:5

Teile-Nummer / Part number	Benennung / Description	D	A	L
LZU302.99.10070	Anschweißstutzen DN250	10.00 [∅254]	5.98 [152]	15.69 [399]
LZU302.99.10060	Anschweißstutzen DN200	8.03 [∅204]	5.00 [127]	14.71 [374]
LZU302.99.10050	Anschweißstutzen DN150	6.06 [∅154]	4.02 [102]	13.72 [349]
LZU302.99.10040	Anschweißstutzen DN125	5.08 [∅129]	3.52 [90]	13.23 [336]
LZU302.99.10030	Anschweißstutzen DN100	4.09 [∅104]	3.03 [77]	12.74 [324]
LZU302.99.10020	Anschweißstutzen DN80	3.35 [∅85]	2.66 [68]	12.37 [314]
LZU302.99.10010	Anschweißstutzen DN65	2.76 [∅70]	2.36 [60]	12.07 [307]

Zust./Rev.	Änderung / Rev.No.	Datum/Date	Name
01		10.03.2010	Sie.

Maße ohne Toleranzangaben
General Tolerance

Maßeinheit/Dim.unit: mm
Volumen/Volume

	Datum/Date	Name
Bearb./Dwn.	08.03.2010	Kra.
Gepr./Chk.	10.03.2010	Sie.
Rev.-Chk.		

HACH LANGE
UNITED FOR WATER QUALITY

Verwendung / Application: LXG327
Maßstab / Scale: 1:2 / 1:5
Werkstoff, Halbzeug: / Material:

Benennung / Designation
Anschweißstutzen
für TSS XL sc

Zeichnungsnummer / Dwg.No.: LZU302.TD.00001
Blatt/Sheet 1 v. of 1 Bl. Sht.
Ers. für
Ausgabe
Größe / Size A3